WL54

Cargadora sobre ruedas

Diseño robusto y rendimiento convincente

La eficiente cargadora sobre ruedas WL54 impresiona por su elevada rentabilidad y una potencia más que suficiente. Maniobra con rapidez y ahorra tiempo y, por lo tanto, ofrece un rendimiento de trabajo de primera categoría. La WL54 lo consigue gracias a sus altas fuerzas de elevación y arranque y a su elevada estabilidad, y con una convincente relación calidad-precio.

Aspectos destacados

- Unión articulada pendular para máxima tracción
- Recubrimiento con pintura en polvo de alta calidad
- Bloqueo de diferencial 100 % conectable
- Alto rendimiento hidráulico
- Gran altura de elevación

Ficha técnica

Hidráulica	
Presión de trabajo hidráulica	210,0 bar
Caudal	58,0 l/min
Capacidad del depósito	66,0 l
Datos de rendimiento mecánicos	
Velocidad de desplazamiento	20,0 km/h
Datos mecánicos	
Peso de servicio	5.800,0 kg
Capacidad balde	1,00 m3
Motor de combustión interna	
Refrigeración	Refrigeración por agua
No. de cilindros	4,0
Cilindrada	2.925,0 cm3
Capacidad del depósito	82,0 l
Rendimiento de servicio	55,4 kw
Revoluciones de funcionamiento	2.300,0 1/min
Tensión de la batería arranque	12,0 V
Capac. batería (valor nominal)	95,0 Ah
Fabricante del motor	Deutz
Denominación del motor	TCD 2,9 L4
Parámetros medio ambiente	
Nivel de presión acústica LpA	99,9 dB(A)
Chasis de ancho	
Presión de trabajo hidráulica	450,0 bar

Las imágenes, el equipamiento y los datos que se muestran pueden diferir de la gama de productos actualmente disponible en su país. Puede que en determinadas circunstancias se muestren equipamientos opcionales sujetos a un recargo en el precio. Se reserva el derecho a realizar cualquier modificación.

Copyright © 2022 Wacker Neuson SE | www.wackerneuson.com

Dimensiones

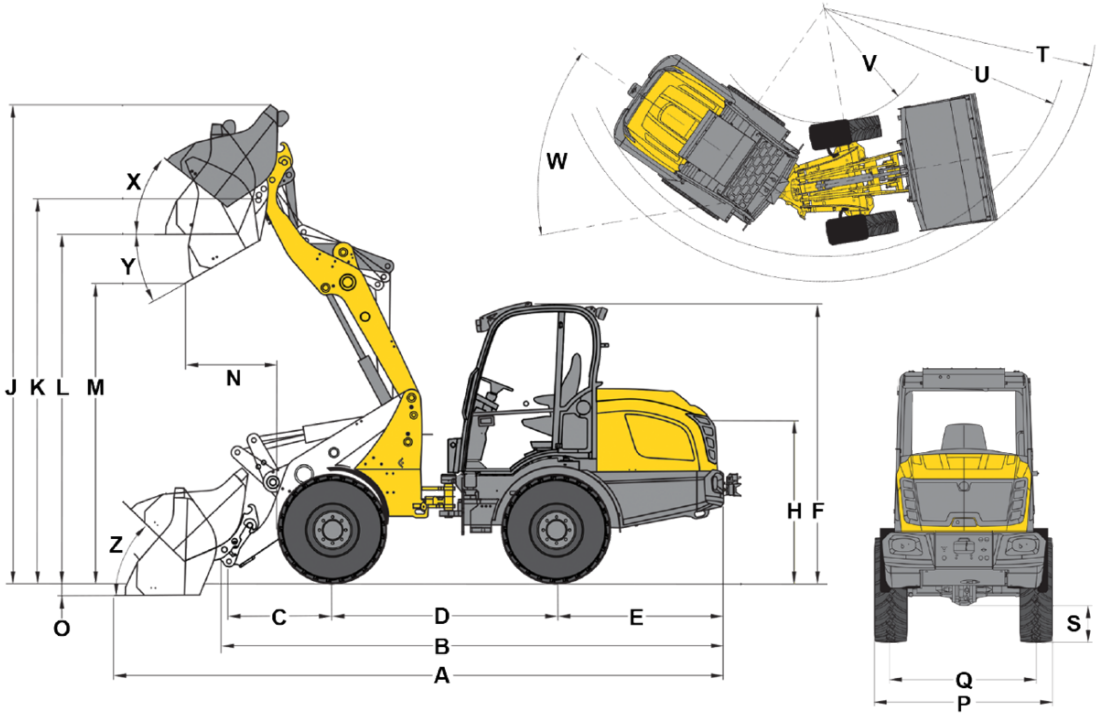

A	Longitud total	5.760 mm
B	Longitud total sin cuchara	4.828 mm
C	Punto de giro de cuchara (hasta el centro del eje)	991 mm
D	Distancia entre ruedas	2.150 mm
E	Saliente posterior	1.531 mm
F	Altura con techo de protección para el operador alto	2.495 mm
	Altura con cabina alta	2.553 mm
H	Altura del asiento	1.495 mm
J	Altura de trabajo total	4.561 mm
K	Punto de giro de cuchara (altura de elevación máxima)	3.671 mm
L	Altura útil de descarga	3.335 mm
M	Altura de descarga	2.864 mm
N	Alcance (con M)	870 mm
O	Profundidad de excavación	114 mm
P	Anchura total	1.847 mm
Q	Anchura de la oruga	1.522 mm
S	Altura libre sobre el suelo	352 mm
T	Radio máximo	4.242 mm
U	Radio de giro borde exterior	3.785 mm
V	Radio interno	1.674 mm
W	Ángulo unión articulada	42 °
X	Ángulo de retroceso con altura de elevación máxima	38 °
Y	Ángulo de vaciado	28 °
Z	Ángulo de retroceso en el suelo	44 °

Las imágenes, el equipamiento y los datos que se muestran pueden diferir de la gama de productos actualmente disponible en su país. Puede que en determinadas circunstancias se muestren equipamientos opcionales sujetos a un recargo en el precio. Se reserva el derecho a realizar cualquier modificación.

Copyright © 2022 Wacker Neuson SE | www.wackerneuson.com